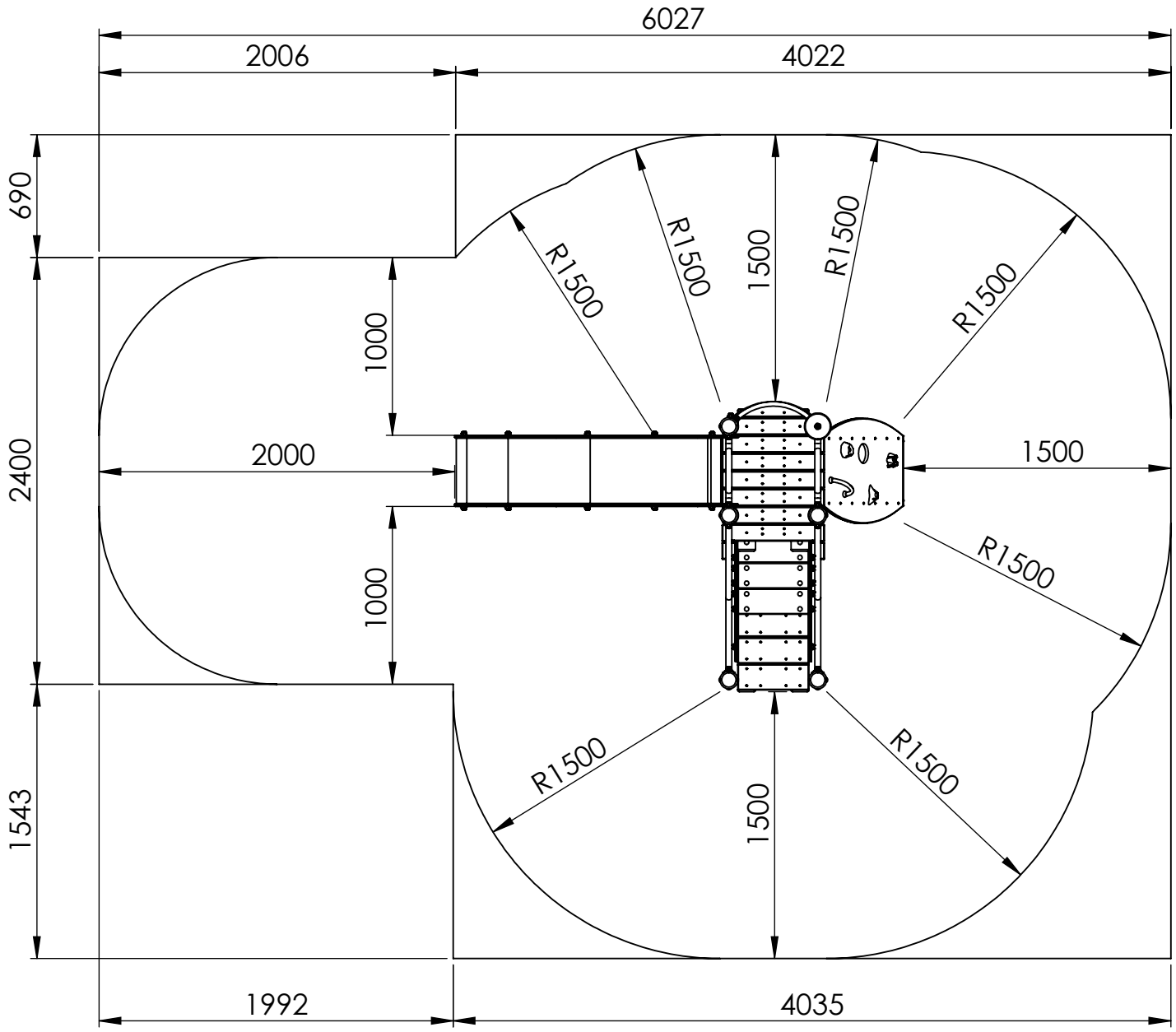

F500	**Veiligheidsafstand - Espace de chute - Safety area**	**Schaal:** 1:35	EUROPLAY nv Eegene 9 B-9200 DENDERMONDE Tel.: +32 (0)52 22 66 22 Fax.: +32 (0)52 22 67 22 info@europlay.eu www.europlay.eu
Datum: 25/08/2017 **Rev.:** -		**Maateenheid:** mm	
		Pag.: 1/1	