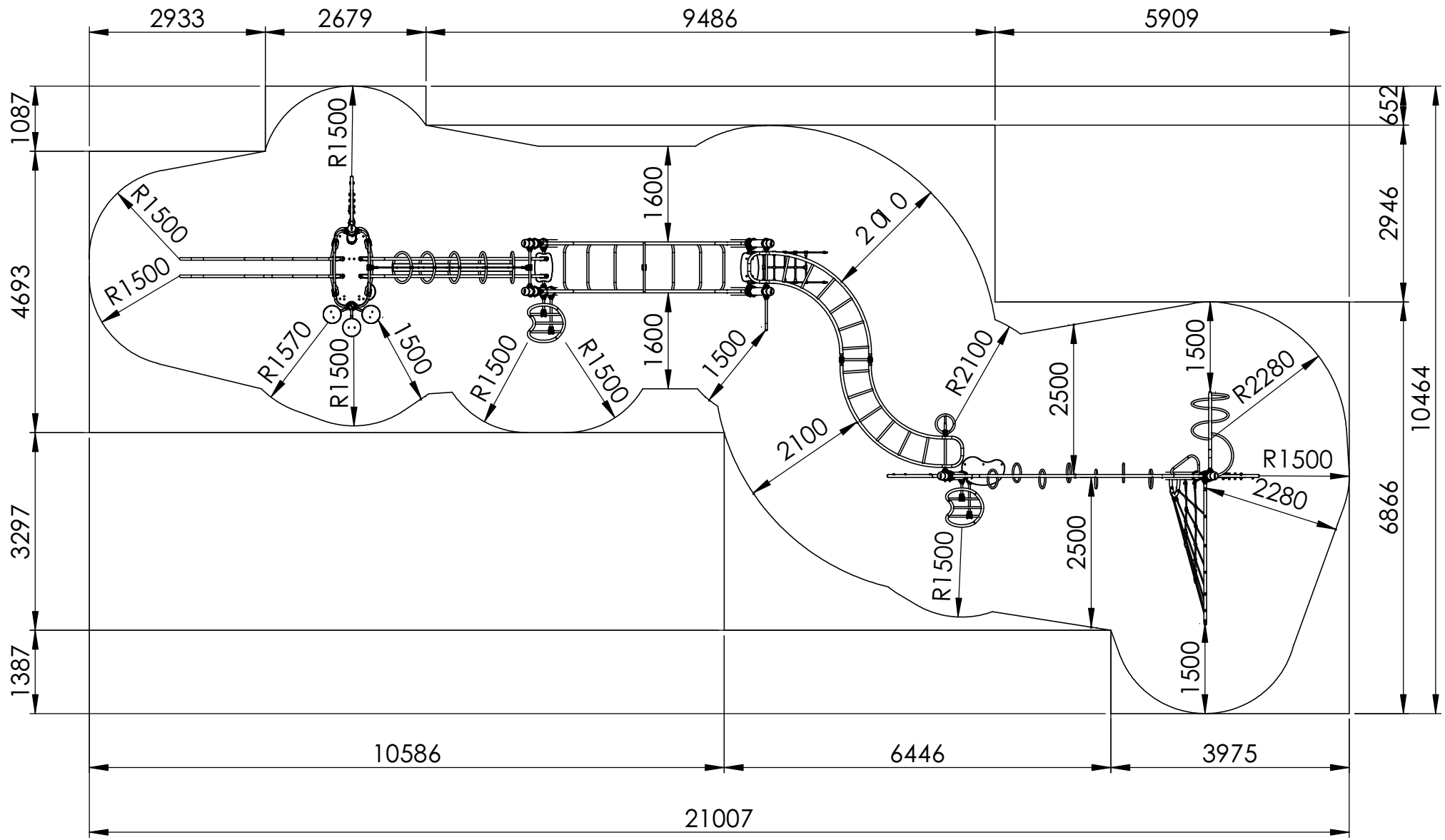

±131m2

E501	**Veiligheidsafstand - Espace de chute - Safety area**	**Schaal:** 1:90	EUROPLAY nv Eegene 9 B-9200 DENDERMONDE Tel.: +32 (0)52 22 66 22 Fax.: +32 (0)52 22 67 22 info@europlay.eu www.europlay.eu
Datum: 17/10/2018 **Rev.:** -		**Maateenheid:** mm	
		Pag.: 1/1	